2024.3.17更新

第30回宇都宮市スポーツ少年団軟式野球交流大会　兼
第46回栃木県スポーツ少年団軟式野球交流大会宇都宮市予選会　組合せ表

【大会日程】
①3月16日（土）
②3月17日（日）
③3月20日（水･祝）
④3月23日（土）
⑤3月24日（日）
⑥3月30日（土）
⑦3月31日（日）※予備日

【球場】
石：石井球場
駒：駒生球場

【試合開始時間④まで】
1･･･第１試合　９：００
2･･･第２試合　１０：３０
3･･･第３試合　１２：００
4･･･第４試合　１３：３０

※①，②はチームより1名審判員の派遣を要請します（当日は朝集合，夕解散です）
※各チームの試合時，投球カウンター係のご協力をお願いします（試合開始5分前，バックネット裏まで集合下さい）

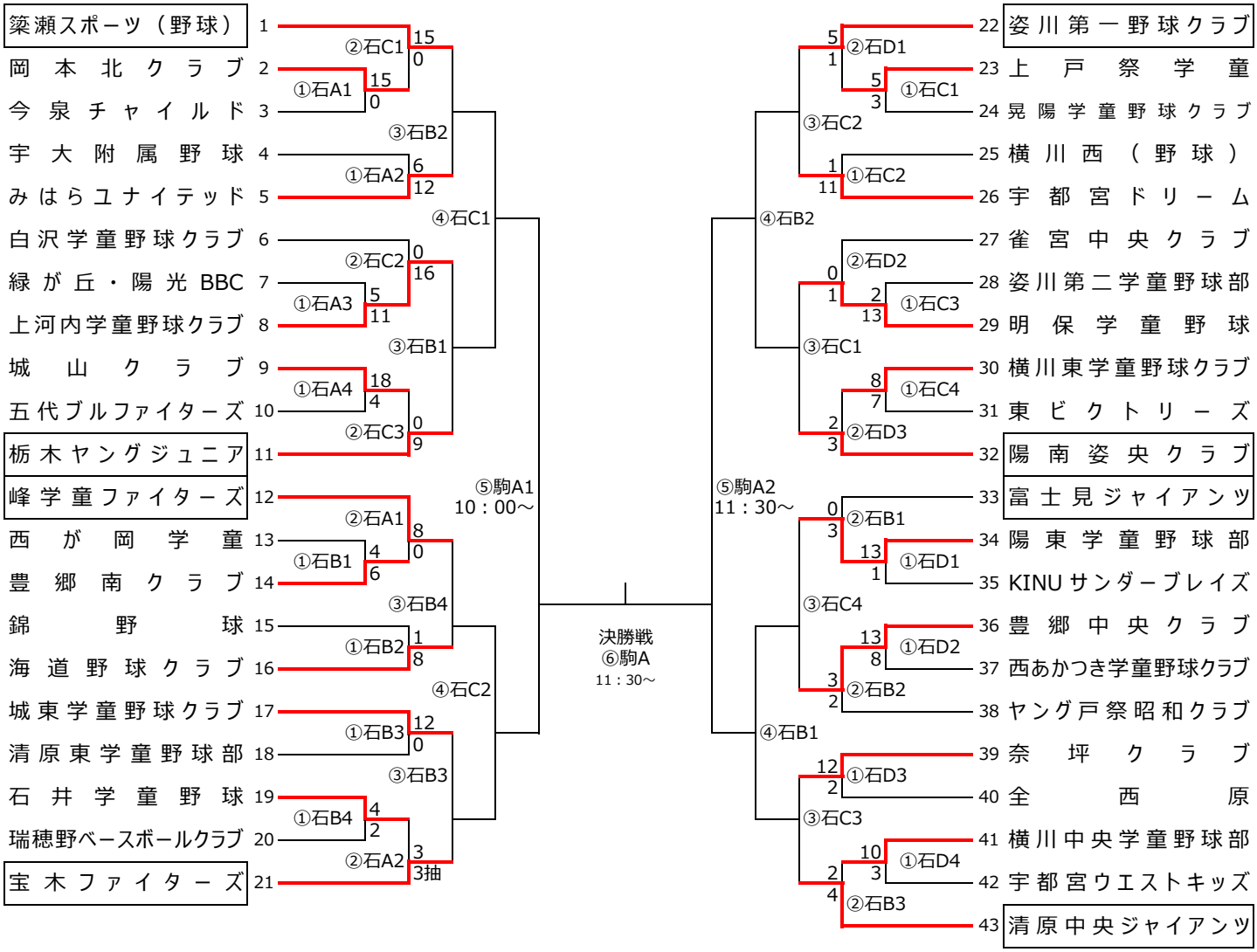

ベスト１６敗者（１～５）
ベスト１６敗者（６～１１）
ベスト１６敗者（１２～１６）
ベスト１６敗者（１７～２１）
④石C3
⑤駒B1
10:00～
④石B3
第9･10代表

ベスト１６敗者（２２～２６）
ベスト１６敗者（２７～３２）
ベスト１６敗者（３３～３８）
ベスト１６敗者（３９～４３）
④石C4
⑤駒B2
11:30～
④石B4
第9･10代表

第11代表
⑥駒A1
10:00～
⑤駒Ｂ１の敗者
⑤駒Ｂ２の敗者